MeterSprings
www.meterspec.it

MOLLA COMPRESSIONE C0240-035-1380S

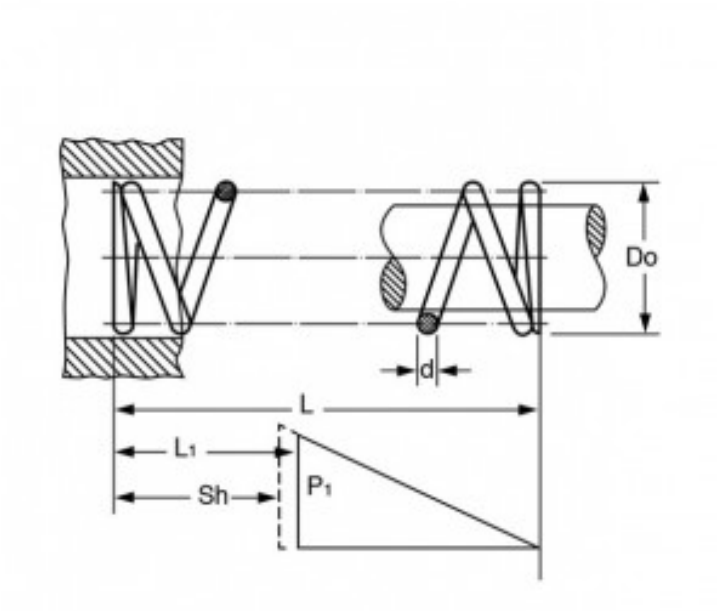

Caratteristiche prodotto

Materiale: ACCIAIO INOX 302
L - Lungh. Libera (mm): 35.05
Do - Diam. Esterno (mm): 6.1
d - Diametro Filo (mm): 0.89
L1 - Lungh. Min. Lavoro (mm): 21.74
Sh - Lungh. a Pacco (mm): 16.66
P1 - Carico a L1 (N): 30.9
R - Carico di Flessione Unitario (N/mm): 2.32