MeterSprings
www.meterspec.it

MOLLA COMPRESSIONE C1225-162-1000S

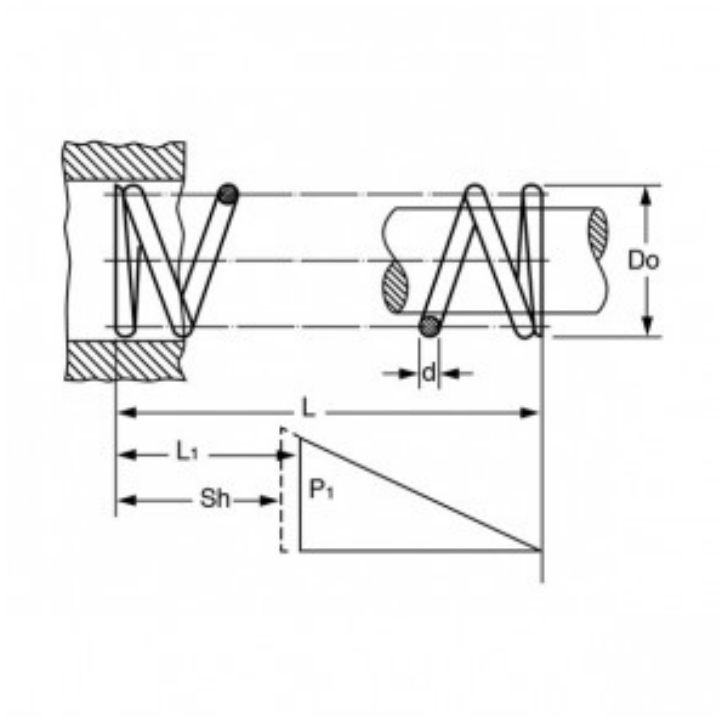

Caratteristiche prodotto

Materiale: ACCIAIO INOX 302
L - Lungh. Libera (mm): 25.4
Do - Diam. Esterno (mm): 31.12
d - Diametro Filo (mm): 4.11
L1 - Lungh. Min. Lavoro (mm): 20.14
Sh - Lungh. a Pacco (mm): 18.47
P1 - Carico a L1 (N): 318.28
R - Carico di Flessione Unitario (N/mm): 60.48