MeterSprings
www.meterspec.it

MOLLA COMPRESSIONE C1225-148-4500S

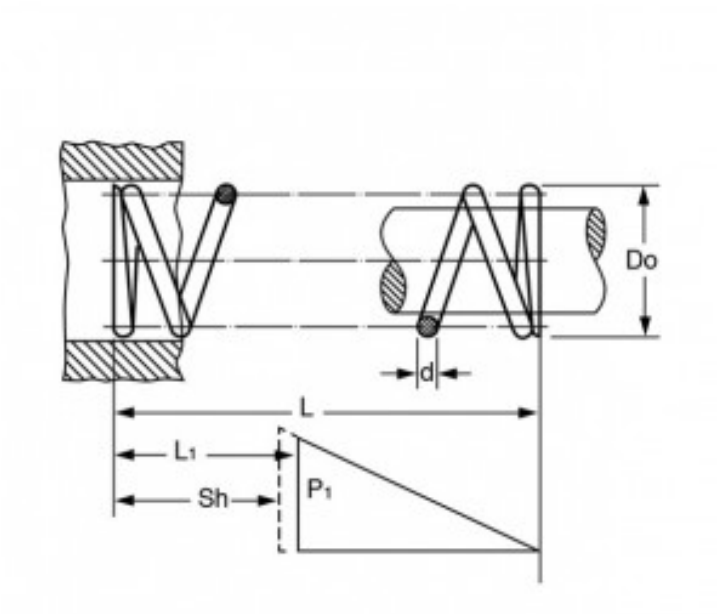

Caratteristiche prodotto

Materiale: ACCIAIO INOX 302
L - Lungh. Libera (mm): 114.3
Do - Diam. Esterno (mm): 31.12
d - Diametro Filo (mm): 3.76
L1 - Lungh. Min. Lavoro (mm): 76.61
Sh - Lungh. a Pacco (mm): 55.37
P1 - Carico a L1 (N): 248.25
R - Carico di Flessione Unitario (N/mm): 6.58