MeterSprings
www.meterspec.it

# MOLLA COMPRESSIONE C1225-096-4000S

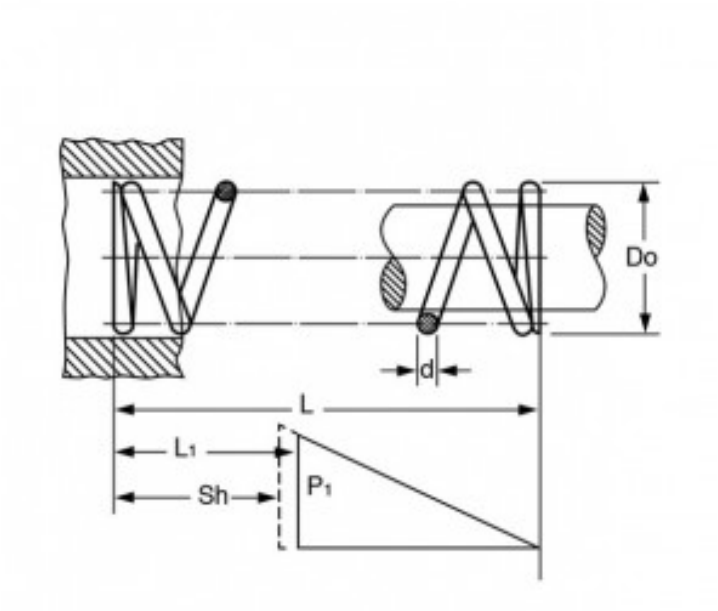


**Caratteristiche prodotto**

Materiale: ACCIAIO INOX 302
L - Lungh. Libera (mm): 101.6
Do - Diam. Esterno (mm): 31.12
d - Diametro Filo (mm): 2.44
L1 - Lungh. Min. Lavoro (mm): 53.62
Sh - Lungh. a Pacco (mm): 25.45
P1 - Carico a L1 (N): 74.84
R - Carico di Flessione Unitario (N/mm): 1.56