MeterSprings
www.meterspec.it

MOLLA COMPRESSIONE C1225-085-2500S

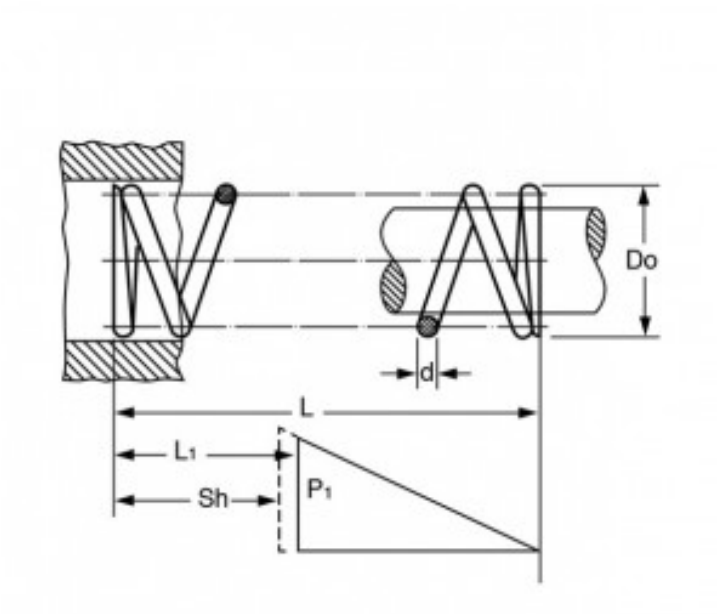

Caratteristiche prodotto

Materiale: ACCIAIO INOX 302
L - Lungh. Libera (mm): 63.5
Do - Diam. Esterno (mm): 31.12
d - Diametro Filo (mm): 2.16
L1 - Lungh. Min. Lavoro (mm): 30.51
Sh - Lungh. a Pacco (mm): 15.27
P1 - Carico a L1 (N): 53.35
R - Carico di Flessione Unitario (N/mm): 1.62