MeterSprings
www.meterspec.it

MOLLA COMPRESSIONE C0180-022-1250S

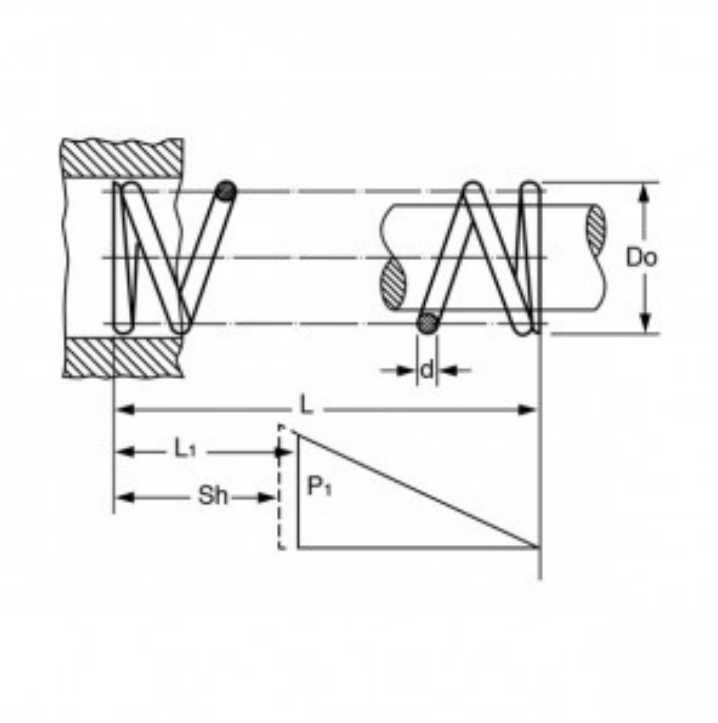

Caratteristiche prodotto

Materiale: ACCIAIO INOX 302
L - Lungh. Libera (mm): 31.75
Do - Diam. Esterno (mm): 4.57
d - Diametro Filo (mm): 0.56
L1 - Lungh. Min. Lavoro (mm): 16.46
Sh - Lungh. a Pacco (mm): 10.92
P1 - Carico a L1 (N): 11.6
R - Carico di Flessione Unitario (N/mm): 0.76