MeterSprings
www.meterspec.it

MOLLA COMPRESSIONE C0148-021-1250S

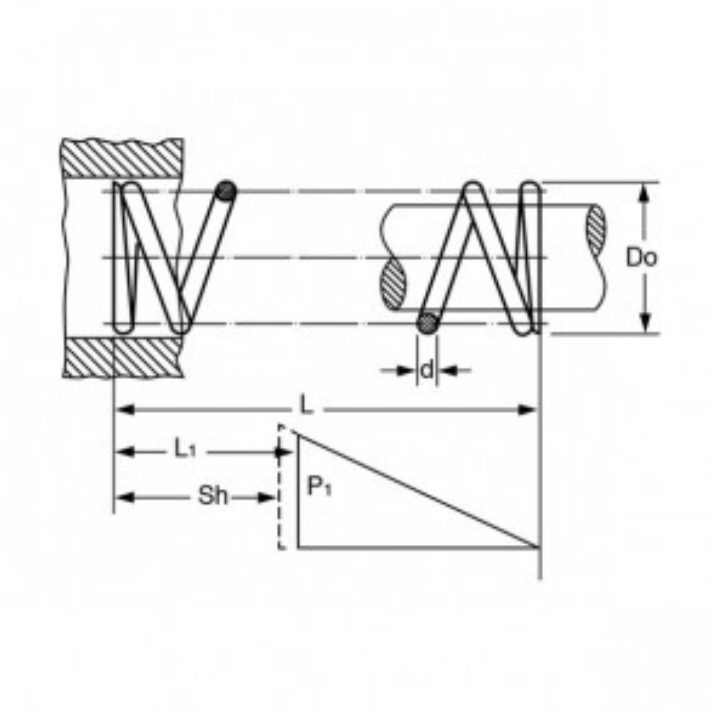

Caratteristiche prodotto

Materiale: ACCIAIO INOX 302
L - Lungh. Libera (mm): 31.75
Do - Diam. Esterno (mm): 3.76
d - Diametro Filo (mm): 0.53
L1 - Lungh. Min. Lavoro (mm): 18.75
Sh - Lungh. a Pacco (mm): 13.44
P1 - Carico a L1 (N): 11.67
R - Carico di Flessione Unitario (N/mm): 0.89