MeterSprings
www.meterspec.it

MOLLA COMPRESSIONE C0120-024-0560S

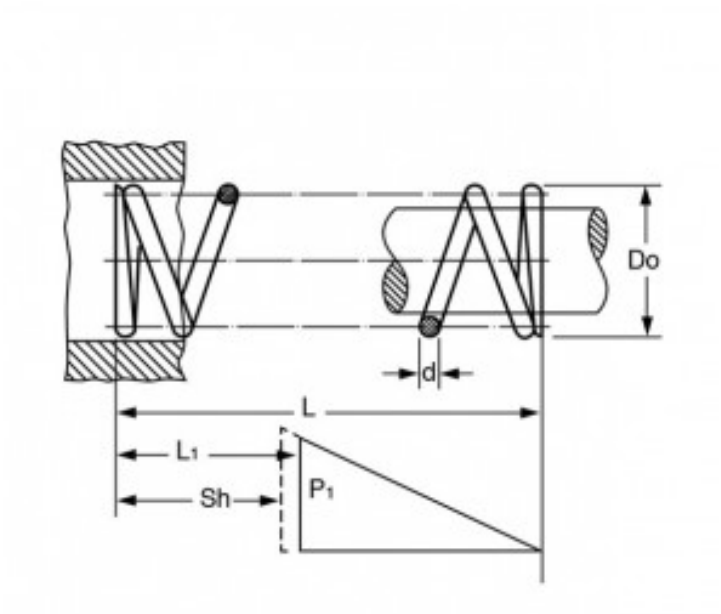

Caratteristiche prodotto

Materiale: ACCIAIO INOX 302
L - Lungh. Libera (mm): 14.22
Do - Diam. Esterno (mm): 3.05
d - Diametro Filo (mm): 0.61
L1 - Lungh. Min. Lavoro (mm): 10.82
Sh - Lungh. a Pacco (mm): 9.63
P1 - Carico a L1 (N): 20.86
R - Carico di Flessione Unitario (N/mm): 6.14