MeterSprings
www.meterspec.it

MOLLA COMPRESSIONE C0120-020-0940S

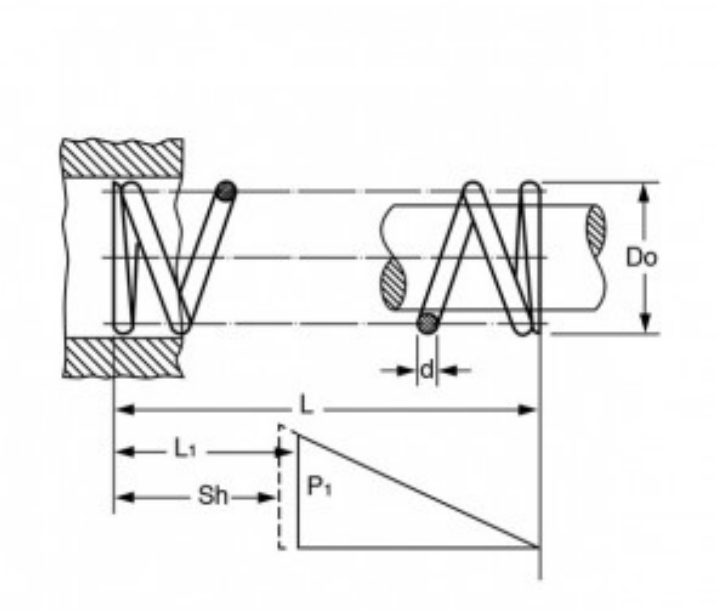

Caratteristiche prodotto

Materiale: ACCIAIO INOX 302
L - Lungh. Libera (mm): 23.88
Do - Diam. Esterno (mm): 3.05
d - Diametro Filo (mm): 0.51
L1 - Lungh. Min. Lavoro (mm): 15.82
Sh - Lungh. a Pacco (mm): 12.7
P1 - Carico a L1 (N): 12.26
R - Carico di Flessione Unitario (N/mm): 1.52