MeterSprings
www.meterspec.it

MOLLA COMPRESSIONE C1100-135-2500S

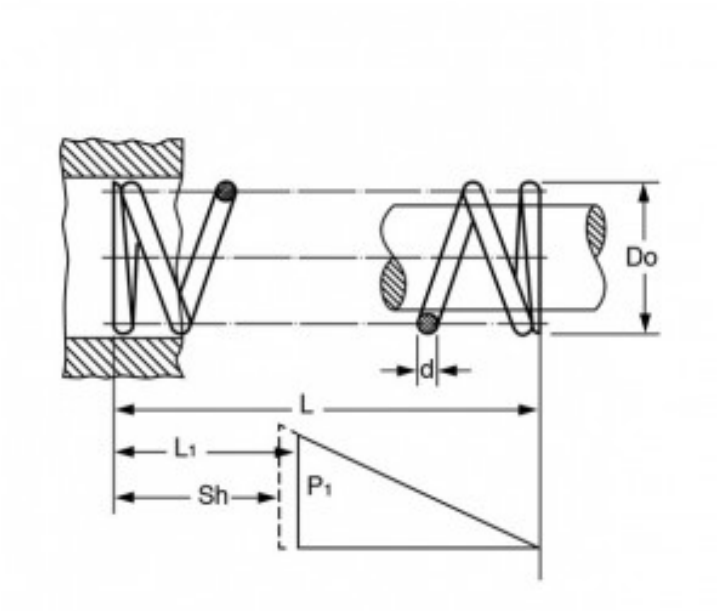

Caratteristiche prodotto

Materiale: ACCIAIO INOX 302
L - Lungh. Libera (mm): 63.5
Do - Diam. Esterno (mm): 27.94
d - Diametro Filo (mm): 3.43
L1 - Lungh. Min. Lavoro (mm): 43.69
Sh - Lungh. a Pacco (mm): 33.27
P1 - Carico a L1 (N): 213.09
R - Carico di Flessione Unitario (N/mm): 10.76