MeterSprings
www.meterspec.it

MOLLA COMPRESSIONE C1100-125-2500S

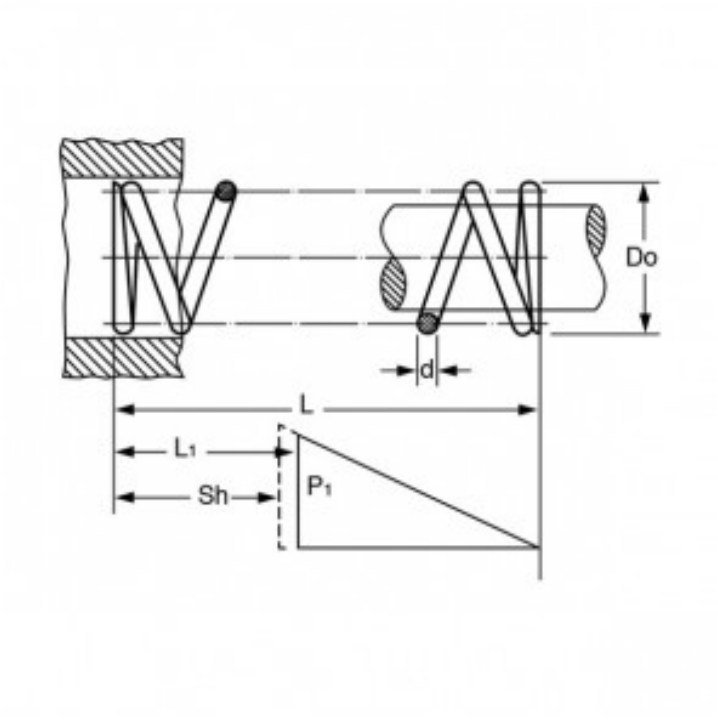

Caratteristiche prodotto

Materiale: ACCIAIO INOX 302
L - Lungh. Libera (mm): 63.5
Do - Diam. Esterno (mm): 27.94
d - Diametro Filo (mm): 3.18
L1 - Lungh. Min. Lavoro (mm): 41.76
Sh - Lungh. a Pacco (mm): 30.05
P1 - Carico a L1 (N): 172.44
R - Carico di Flessione Unitario (N/mm): 7.94