MeterSprings
www.meterspec.it

MOLLA COMPRESSIONE C1100-112-4500S

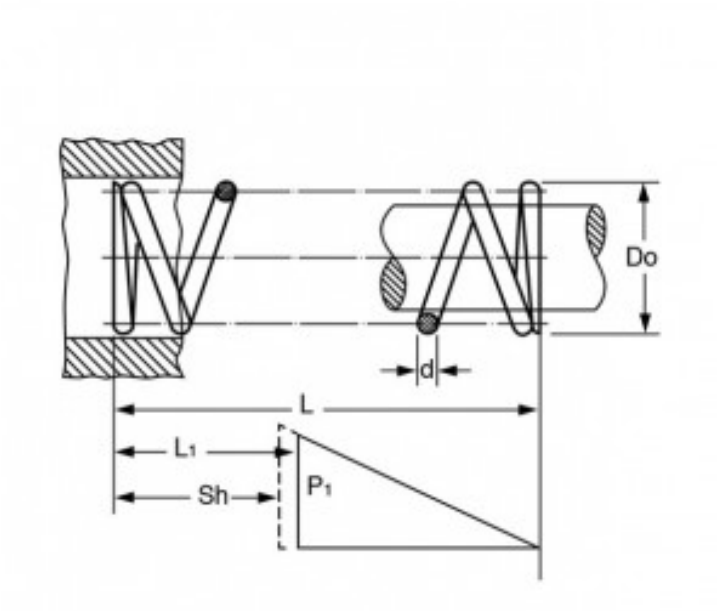

Caratteristiche prodotto

Materiale: ACCIAIO INOX 302
L - Lungh. Libera (mm): 114.3
Do - Diam. Esterno (mm): 27.94
d - Diametro Filo (mm): 2.84
L1 - Lungh. Min. Lavoro (mm): 68.61
Sh - Lungh. a Pacco (mm): 42.04
P1 - Carico a L1 (N): 127.31
R - Carico di Flessione Unitario (N/mm): 2.78