MeterSprings
www.meterspec.it

MOLLA COMPRESSIONE C1100-096-2000S

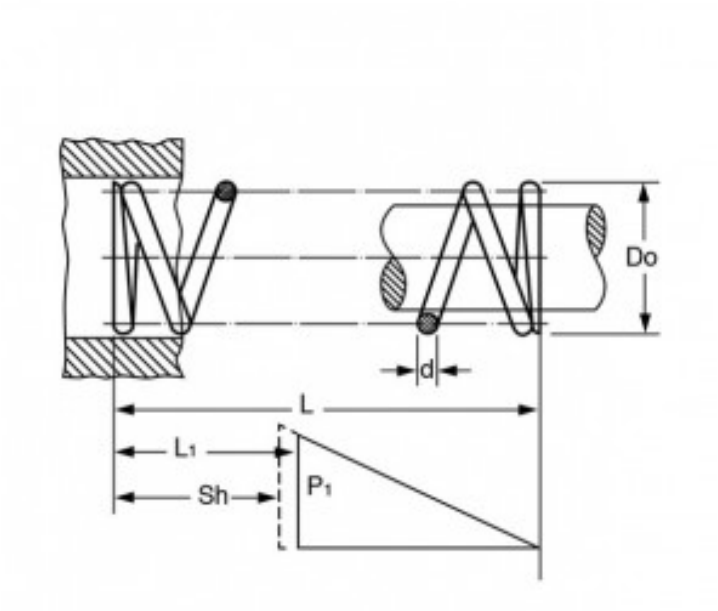

Caratteristiche prodotto

Materiale: ACCIAIO INOX 302
L - Lungh. Libera (mm): 50.8
Do - Diam. Esterno (mm): 27.94
d - Diametro Filo (mm): 2.44
L1 - Lungh. Min. Lavoro (mm): 29.24
Sh - Lungh. a Pacco (mm): 17.25
P1 - Carico a L1 (N): 82.96
R - Carico di Flessione Unitario (N/mm): 3.85