MeterSprings
www.meterspec.it

MOLLA COMPRESSIONE C1100-096-0875S

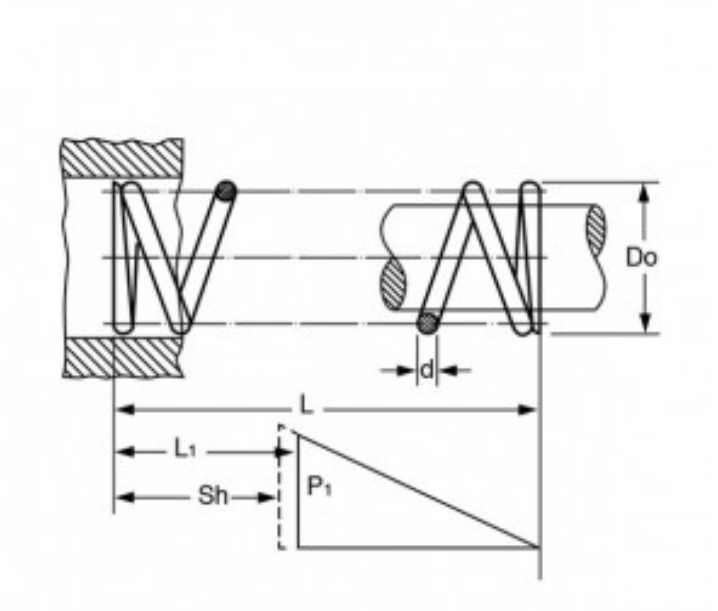

Caratteristiche prodotto

Materiale: ACCIAIO INOX 302
L - Lungh. Libera (mm): 22.35
Do - Diam. Esterno (mm): 27.94
d - Diametro Filo (mm): 2.44
L1 - Lungh. Min. Lavoro (mm): 14.2
Sh - Lungh. a Pacco (mm): 10.31
P1 - Carico a L1 (N): 82.96
R - Carico di Flessione Unitario (N/mm): 10.18