MeterSprings
www.meterspec.it

MOLLA COMPRESSIONE C1100-085-1000S

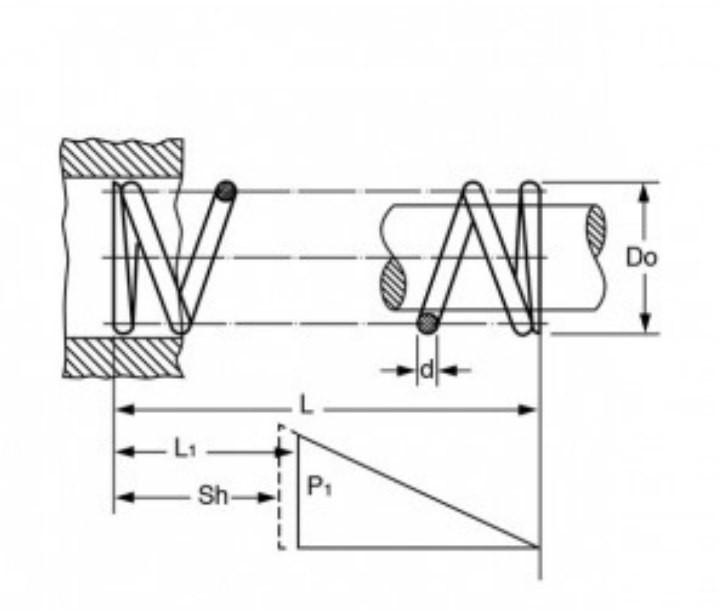

Caratteristiche prodotto

Materiale: ACCIAIO INOX 302
L - Lungh. Libera (mm): 25.4
Do - Diam. Esterno (mm): 27.94
d - Diametro Filo (mm): 2.16
L1 - Lungh. Min. Lavoro (mm): 14.83
Sh - Lungh. a Pacco (mm): 9.45
P1 - Carico a L1 (N): 59.06
R - Carico di Flessione Unitario (N/mm): 5.59