MeterSprings
www.meterspec.it

MOLLA A TORSIONE AISI 302 SINISTRA T135-180-735-L

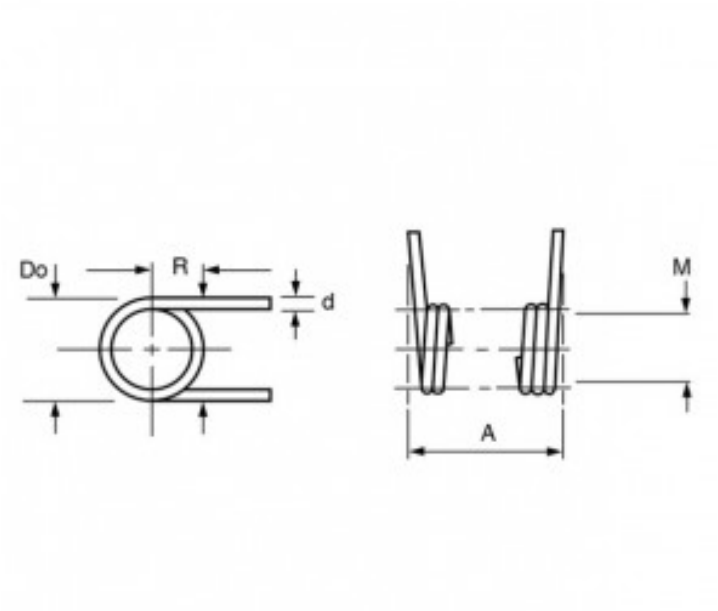

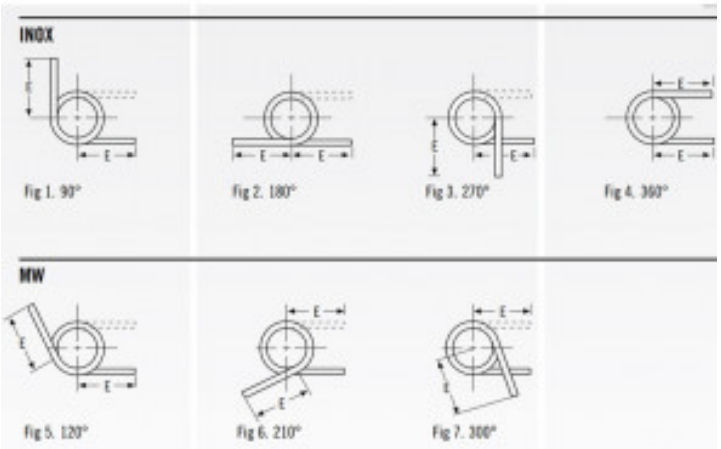

Caratteristiche prodotto

Materiale: ACCIAIO INOX 302
Do - Diam. Esterno (mm): 30.2
d - Diametro Filo (mm): 3.43
Max Deg° - Gradi di Deflessione Max Consigliati (Gradi): 180
PG - Posizione Gambi a riposo (Gradi): 180
T - Torsione (N mm): 4519
M - Dim. Mandrino Consigliata (mm): 18.67
E - Lungh. Gambo da asse Centrale (mm): 101.6
1/2 E - (mm): 50.8
A - Altezza (mm): 39.45
N° Spire: 9
L/R - Senso Avvolgimento: Left