MeterSprings
www.meterspec.it

MOLLA A TORSIONE AISI 302 SINISTRA T095-180-531-L

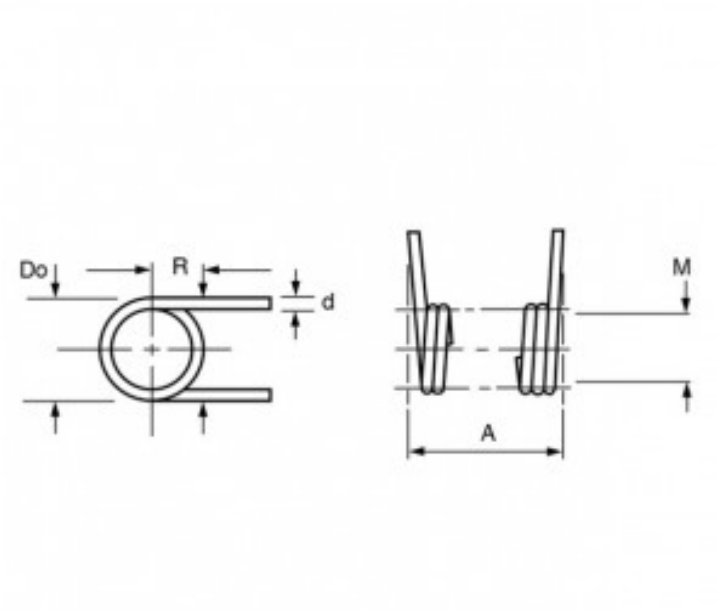

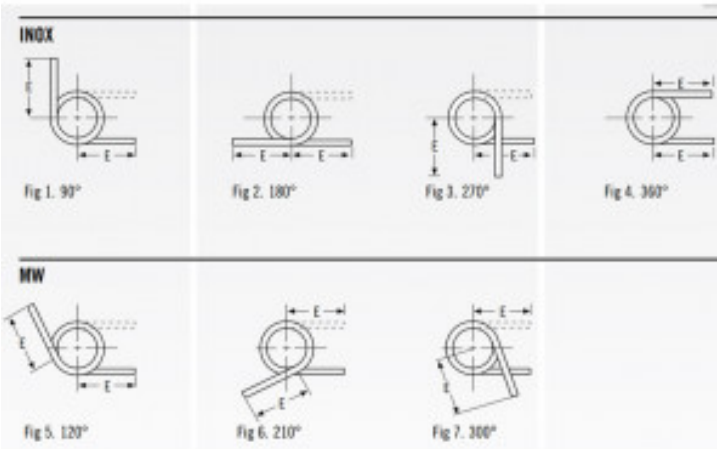

Caratteristiche prodotto

Materiale: ACCIAIO INOX 302
Do - Diam. Esterno (mm): 22.07
d - Diametro Filo (mm): 2.41
Max Deg° - Gradi di Deflessione Max
Consigliati (Gradi): 180
PG - Posizione Gambi a riposo (Gradi): 180
T - Torsione (N mm): 1808
M - Dim. Mandrino Consigliata (mm): 13.49
E - Lungh. Gambo da asse Centrale (mm): 76.2
1/2 E - (mm): 38.1
A - Altezza (mm): 22.94
N° Spire: 7
L/R - Senso Avvolgimento: Left