MeterSprings
www.meterspec.it

MOLLA A TORSIONE AISI 302 SINISTRA T095-090-453-L

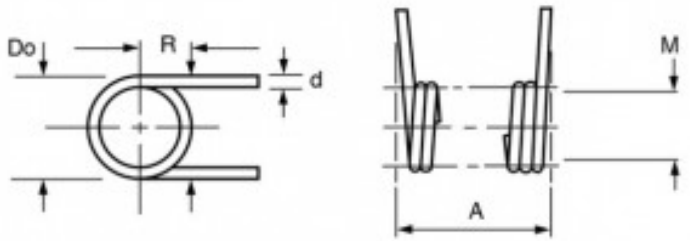

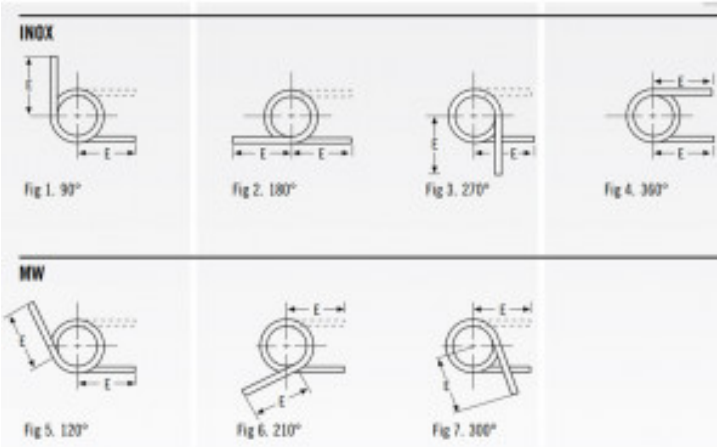

Caratteristiche prodotto

Materiale: ACCIAIO INOX 302
Do - Diam. Esterno (mm): 19.71
d - Diametro Filo (mm): 2.41
Max Deg° - Gradi di Deflessione Max
Consigliati (Gradi): 90
PG - Posizione Gambi a riposo (Gradi): 90
T - Torsione (N mm): 1808
M - Dim. Mandrino Consigliata (mm): 11.51
E - Lungh. Gambo da asse Centrale (mm): 76.2
1/2 E - (mm): 38.1
A - Altezza (mm): 13.87
N° Spire: 3.25
L/R - Senso Avvolgimento: Left