MeterSprings
www.meterspec.it

MOLLA A TORSIONE AISI 302 SINISTRA T035-270-187-L

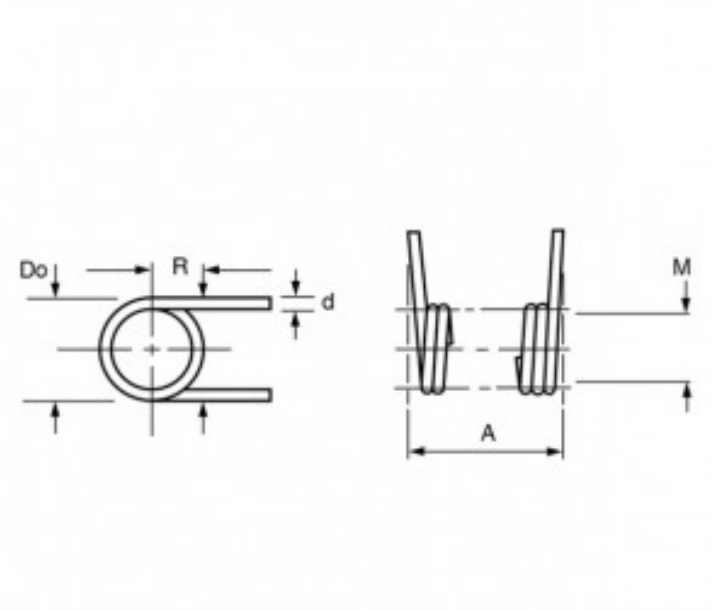

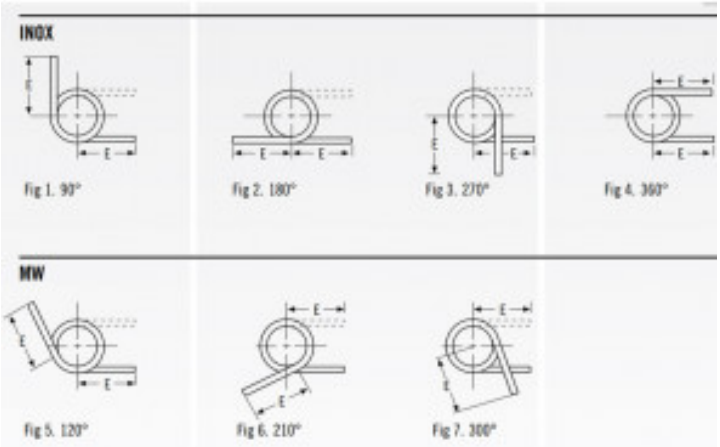

Caratteristiche prodotto

Materiale: ACCIAIO INOX AISI 302
Do - Diam. Esterno (mm): 7.9
d - Diametro Filo (mm): 0.89
Max Deg° - Gradi di Deflessione Max Consigliati (Gradi): 270
PG - Posizione Gambi a riposo (Gradi): 270
T - Torsione (N mm): 113
M - Dim. Mandrino Consigliata (mm): 4.75
E - Lungh. Gambo da asse Centrale (mm): 31.75
1/2 E - (mm): 15.88
A - Altezza (mm): 11.23
N° Spire: 9.75
L/R - Senso Avvolgimento: Left