MeterSprings
www.meterspec.it

MOLLA A TORSIONE AISI 302 SINISTRA T018-090-109-L

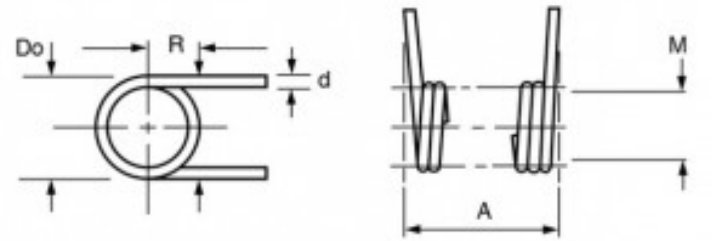

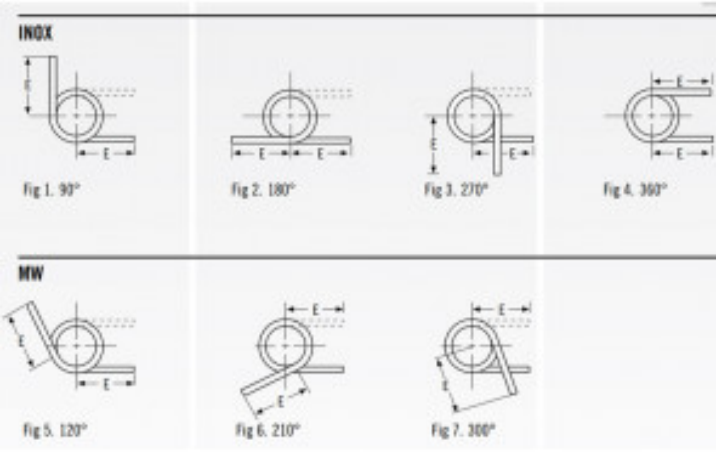

Caratteristiche prodotto

Materiale: ACCIAIO INOX 302
Do - Diam. Esterno (mm): 4.5
d - Diametro Filo (mm): 0.46
Max Deg° - Gradi di Deflessione Max
Consigliati (Gradi): 90
PG - Posizione Gambi a riposo (Gradi): 90
T - Torsione (N mm): 15.82
M - Dim. Mandrino Consigliata (mm): 2.77
E - Lungh. Gambo da asse Centrale (mm): 12.7
1/2 E - (mm): 6.35
A - Altezza (mm): 2.06
N° Spire: 2.25
L/R - Senso Avvolgimento: Left