MeterSprings
www.meterspec.it

MOLLA A TORSIONE AISI 302 SINISTRA T017-270-156-L

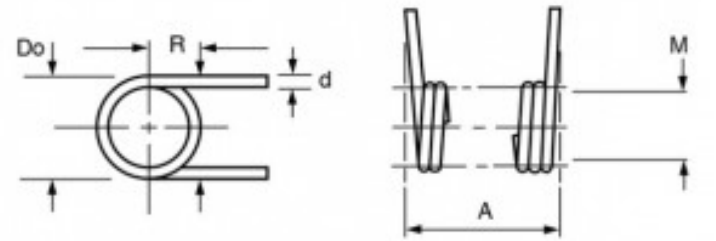

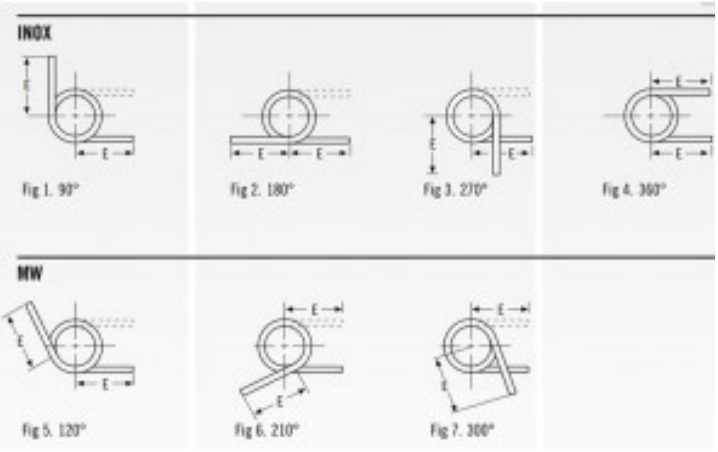

Caratteristiche prodotto

Materiale: ACCIAIO INOX 302
Do - Diam. Esterno (mm): 6.58
d - Diametro Filo (mm): 0.43
Max Deg° - Gradi di Deflessione Max Consigliati (Gradi): 270
PG - Posizione Gambi a riposo (Gradi): 270
T - Torsione (N mm): 13.22
M - Dim. Mandrino Consigliata (mm): 3.96
E - Lungh. Gambo da asse Centrale (mm): 19.05
1/2 E - (mm): 9.52
A - Altezza (mm): 3.24
N° Spire: 4.75
L/R - Senso Avvolgimento: Left