MeterSprings
www.meterspec.it

MOLLA A TORSIONE AISI 302 SINISTRA T012-180-109-L

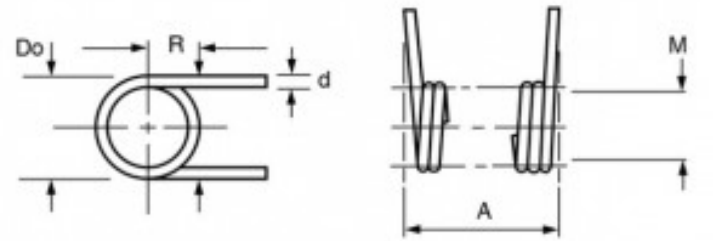

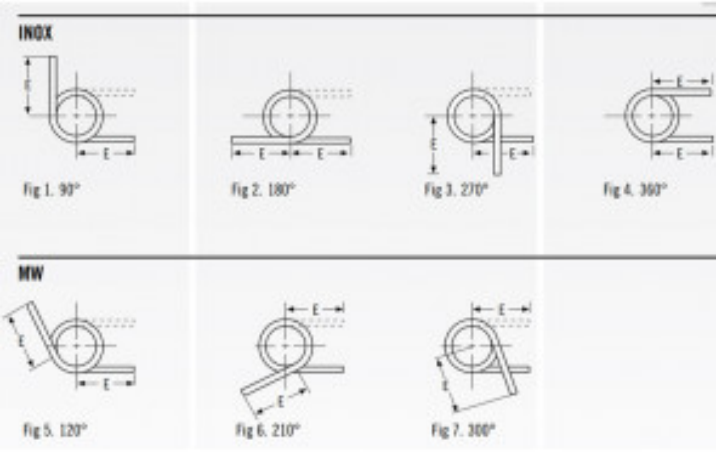

Caratteristiche prodotto

Materiale: ACCIAIO INOX 302
Do - Diam. Esterno (mm): 4.22
d - Diametro Filo (mm): 0.3
Max Deg° - Gradi di Deflessione Max
Consigliati (Gradi): 180
PG - Posizione Gambi a riposo (Gradi): 180
T - Torsione (N mm): 5.31
M - Dim. Mandrino Consigliata (mm): 2.77
E - Lungh. Gambo da asse Centrale (mm): 12.7
1/2 E - (mm): 6.35
A - Altezza (mm): 1.68
N° Spire: 3
L/R - Senso Avvolgimento: Left