MeterSprings
www.meterspec.it

MOLLA A TRAZIONE E0850-085-6000X

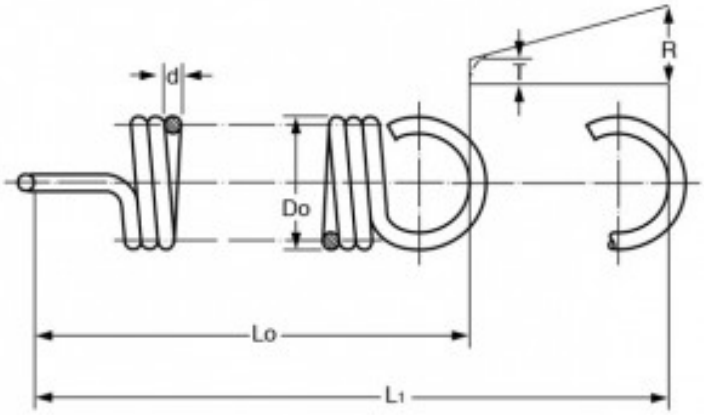

Caratteristiche prodotto

Materiale: ACCIAIO INOX 316
Do - Diam. Esterno (mm): 21.59
d - Diametro Filo (mm): 2.16
Lo - Lungh. Libera Int. Occhielli (mm): 152.4
L1 - Mass. Estensione (mm): 258.57
P - Carico a L1 (N): 58.45
T - Tensione Iniziale (N): 8.89
R - Carico Trazione Unitario (N/mm): 0.47