MeterSprings
www.meterspec.it

MOLLA A TRAZIONE E0850-075-2500X

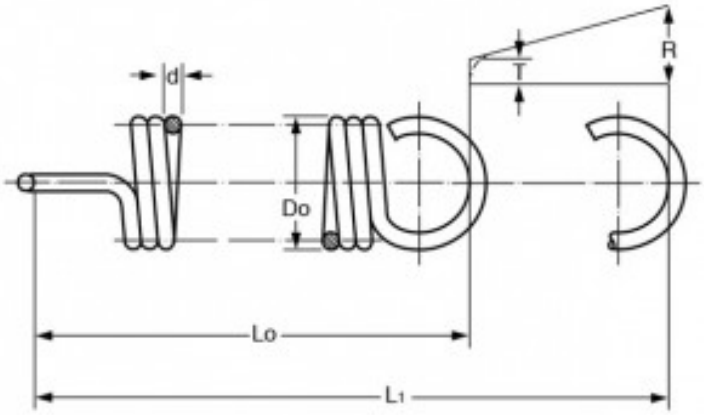

Caratteristiche prodotto

Materiale: ACCIAIO INOX 316
Do - Diam. Esterno (mm): 21.59
d - Diametro Filo (mm): 1.91
Lo - Lungh. Libera Int. Occhielli (mm): 63.5
L1 - Mass. Estensione (mm): 94.75
P - Carico a L1 (N): 40.49
T - Tensione Iniziale (N): 6.3
R - Carico Trazione Unitario (N/mm): 1.09