MeterSprings
www.meterspec.it

MOLLA A TRAZIONE E1750-207-5000X

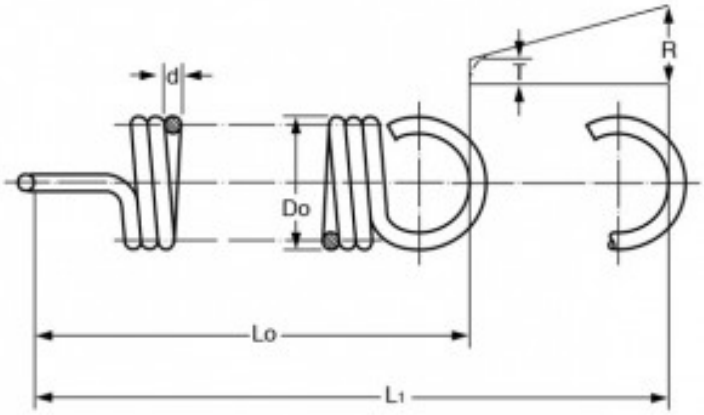

Caratteristiche prodotto

Materiale: ACCIAIO INOX 316
Do - Diam. Esterno (mm): 44.45
d - Diametro Filo (mm): 5.26
Lo - Lungh. Libera Int. Occhielli (mm): 127
L1 - Mass. Estensione (mm): 149.22
P - Carico a L1 (N): 313.99
T - Tensione Iniziale (N): 54.06
R - Carico Trazione Unitario (N/mm): 11.7