MeterSprings
www.meterspec.it

# MOLLA A TRAZIONE E1750-177-5000X

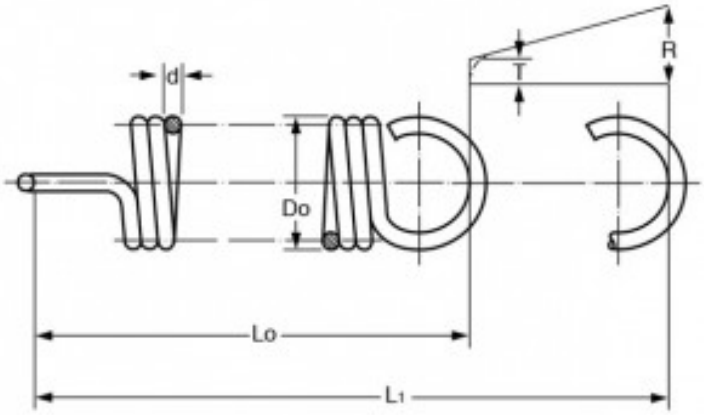


**Caratteristiche prodotto**

Materiale: ACCIAIO INOX 316
Do - Diam. Esterno (mm): 44.45
d - Diametro Filo (mm): 4.5
Lo - Lungh. Libera Int. Occhielli (mm): 127
L1 - Mass. Estensione (mm): 159.22
P - Carico a L1 (N): 207.2
T - Tensione Iniziale (N): 35.2
R - Carico Trazione Unitario (N/mm): 5.34