MeterSprings
www.meterspec.it

MOLLA A TRAZIONE E1750-148-6500X

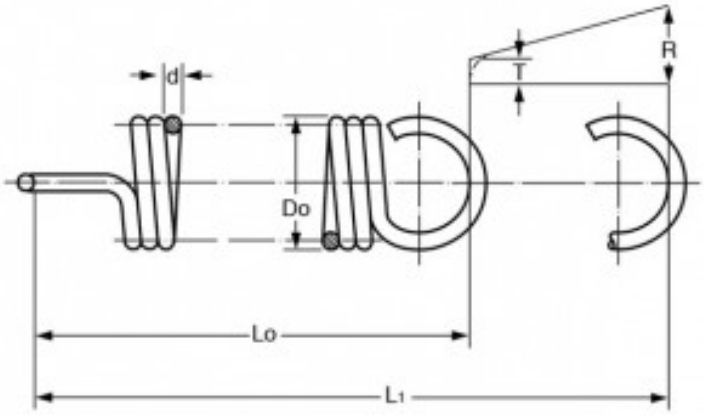

Caratteristiche prodotto

Materiale: ACCIAIO INOX 316
Do - Diam. Esterno (mm): 44.45
d - Diametro Filo (mm): 3.76
Lo - Lungh. Libera Int. Occhielli (mm): 165.1
L1 - Mass. Estensione (mm): 257.08
P - Carico a L1 (N): 127.45
T - Tensione Iniziale (N): 21.45
R - Carico Trazione Unitario (N/mm): 1.15