MeterSprings
www.meterspec.it

MOLLA A TRAZIONE E0750-115-3500X

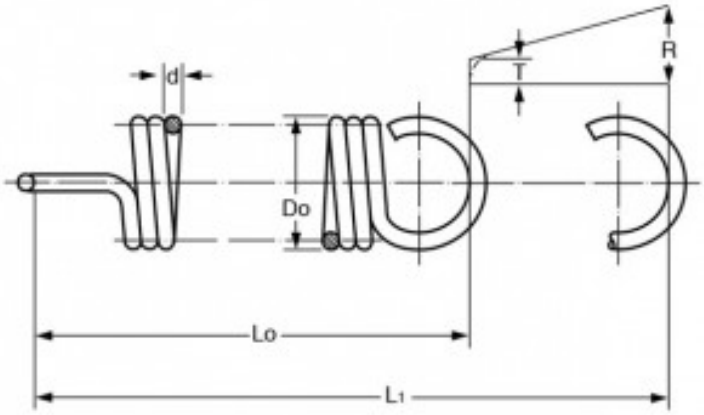

Caratteristiche prodotto

Materiale: ACCIAIO INOX 316
Do - Diam. Esterno (mm): 19.05
d - Diametro Filo (mm): 2.92
Lo - Lungh. Libera Int. Occhielli (mm): 88.9
L1 - Mass. Estensione (mm): 107.91
P - Carico a L1 (N): 162.98
T - Tensione Iniziale (N): 23.23
R - Carico Trazione Unitario (N/mm): 7.35