MeterSprings
www.meterspec.it

MOLLA A TRAZIONE E0750-095-2750X

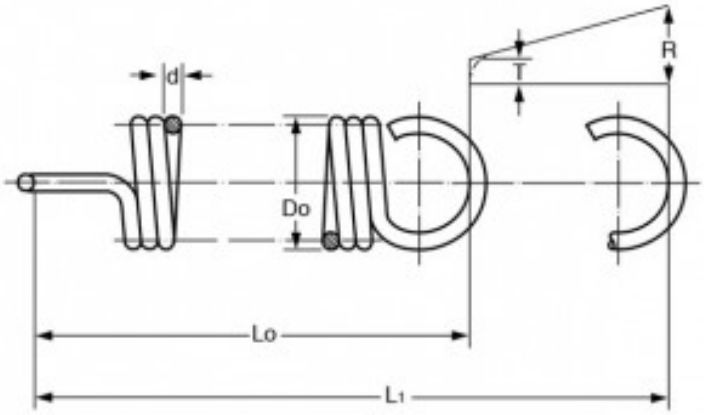

Caratteristiche prodotto

Materiale: ACCIAIO INOX 316
Do - Diam. Esterno (mm): 19.05
d - Diametro Filo (mm): 2.41
Lo - Lungh. Libera Int. Occhielli (mm): 69.85
L1 - Mass. Estensione (mm): 89.44
P - Carico a L1 (N): 93.18
T - Tensione Iniziale (N): 13.75
R - Carico Trazione Unitario (N/mm): 4.06