MeterSprings
www.meterspec.it

# MOLLA A TRAZIONE E0750-049-2750X

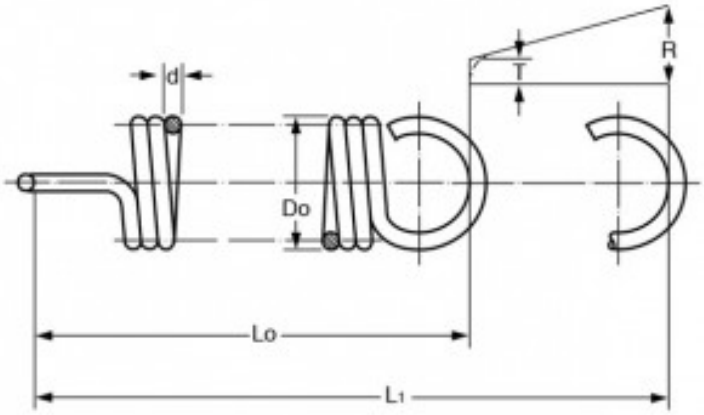


**Caratteristiche prodotto**

Materiale: ACCIAIO INOX 316
Do - Diam. Esterno (mm): 19.05
d - Diametro Filo (mm): 1.24
Lo - Lungh. Libera Int. Occhielli (mm): 69.85
L1 - Mass. Estensione (mm): 153.9
P - Carico a L1 (N): 13.22
T - Tensione Iniziale (N): 2.19
R - Carico Trazione Unitario (N/mm): 0.13