MeterSprings
www.meterspec.it

MOLLA A TRAZIONE E0650-069-4500X

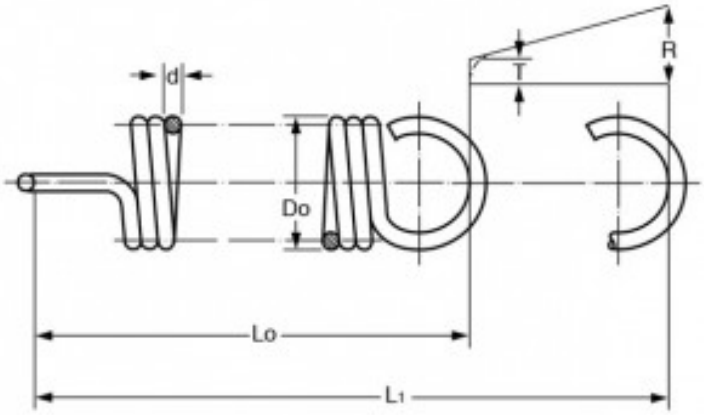

Caratteristiche prodotto

Materiale: ACCIAIO INOX 316
Do - Diam. Esterno (mm): 16.51
d - Diametro Filo (mm): 1.75
Lo - Lungh. Libera Int. Occhielli (mm): 114.3
L1 - Mass. Estensione (mm): 184.07
P - Carico a L1 (N): 42.66
T - Tensione Iniziale (N): 7.04
R - Carico Trazione Unitario (N/mm): 0.51