MeterSprings
www.meterspec.it

MOLLA A TRAZIONE E0650-055-2250X

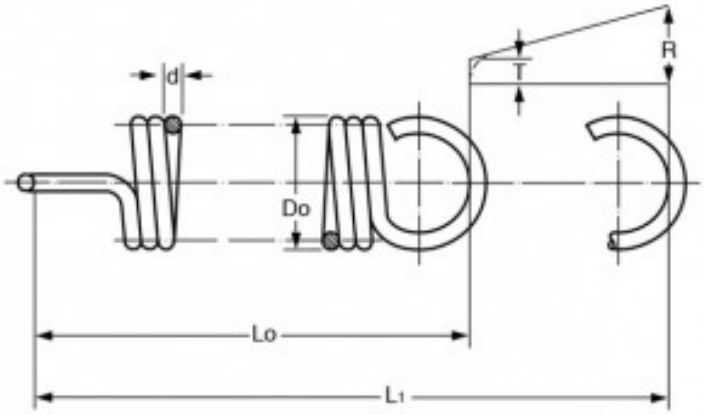

Caratteristiche prodotto

Materiale: ACCIAIO INOX 316
Do - Diam. Esterno (mm): 16.51
d - Diametro Filo (mm): 1.4
Lo - Lungh. Libera Int. Occhielli (mm): 57.15
L1 - Mass. Estensione (mm): 96.56
P - Carico a L1 (N): 21.73
T - Tensione Iniziale (N): 3.33
R - Carico Trazione Unitario (N/mm): 0.47