MeterSprings
www.meterspec.it

MOLLA A TRAZIONE E1500-177-7000X

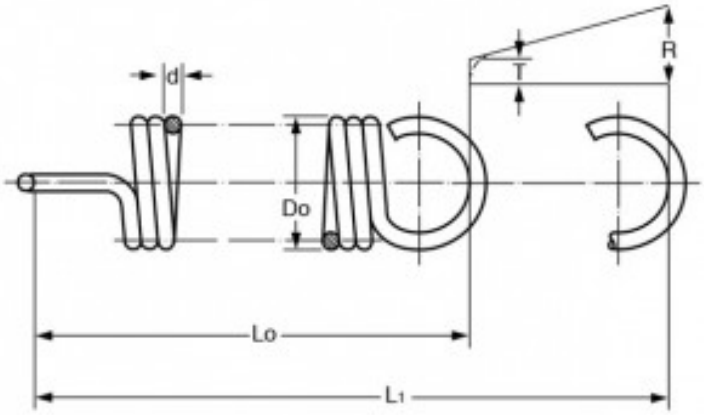

Caratteristiche prodotto

Materiale: ACCIAIO INOX 316
Do - Diam. Esterno (mm): 38.1
d - Diametro Filo (mm): 4.5
Lo - Lungh. Libera Int. Occhielli (mm): 177.8
L1 - Mass. Estensione (mm): 233.98
P - Carico a L1 (N): 246.36
T - Tensione Iniziale (N): 40.65
R - Carico Trazione Unitario (N/mm): 3.66