MeterSprings
www.meterspec.it

MOLLA A TRAZIONE E0500-075-3000X

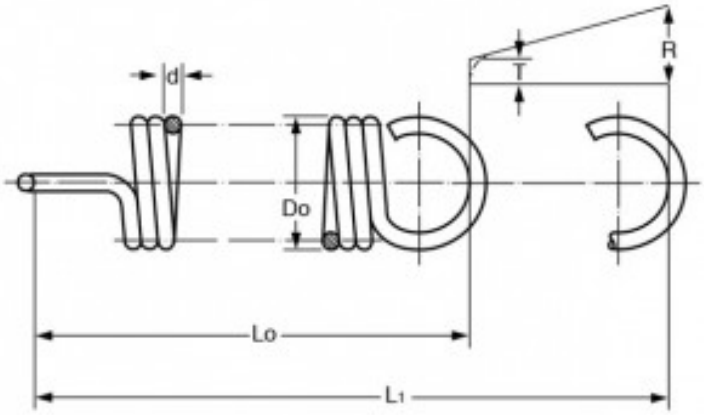

Caratteristiche prodotto

Materiale: ACCIAIO INOX 316
Do - Diam. Esterno (mm): 12.7
d - Diametro Filo (mm): 1.91
Lo - Lungh. Libera Int. Occhielli (mm): 76.2
L1 - Mass. Estensione (mm): 97.17
P - Carico a L1 (N): 73.83
T - Tensione Iniziale (N): 10.19
R - Carico Trazione Unitario (N/mm): 3.03