MeterSprings
www.meterspec.it

MOLLA A TRAZIONE E0500-063-2000X

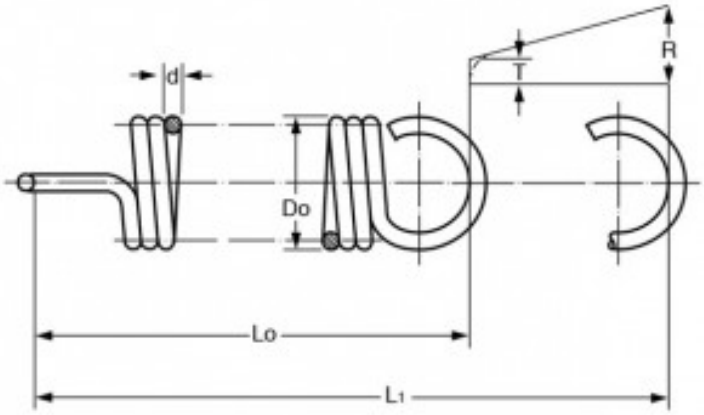

Caratteristiche prodotto

Materiale: ACCIAIO INOX 316
Do - Diam. Esterno (mm): 12.7
d - Diametro Filo (mm): 1.6
Lo - Lungh. Libera Int. Occhielli (mm): 50.8
L1 - Mass. Estensione (mm): 68.13
P - Carico a L1 (N): 43.72
T - Tensione Iniziale (N): 6.3
R - Carico Trazione Unitario (N/mm): 2.16