MeterSprings
www.meterspec.it

MOLLA A TRAZIONE E0500-045-3500X

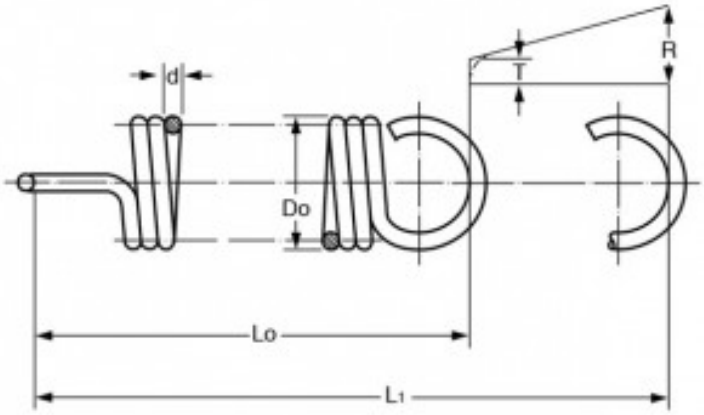

Caratteristiche prodotto

Materiale: ACCIAIO INOX 316
Do - Diam. Esterno (mm): 12.7
d - Diametro Filo (mm): 1.14
Lo - Lungh. Libera Int. Occhielli (mm): 88.9
L1 - Mass. Estensione (mm): 171.89
P - Carico a L1 (N): 15.91
T - Tensione Iniziale (N): 2.59
R - Carico Trazione Unitario (N/mm): 0.16