MeterSprings
www.meterspec.it

MOLLA A TRAZIONE E0500-045-1750X

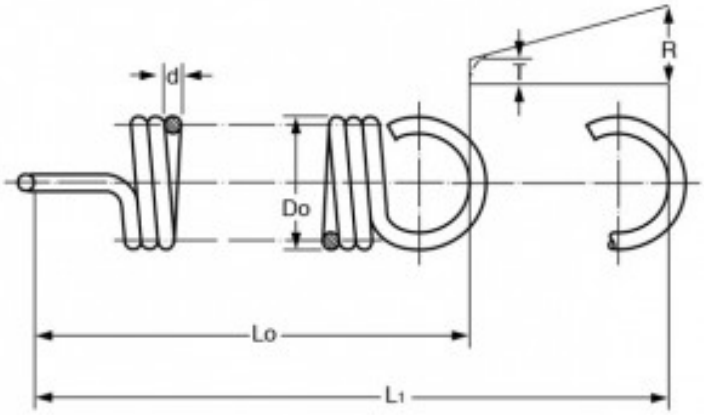

Caratteristiche prodotto

Materiale: ACCIAIO INOX 316
Do - Diam. Esterno (mm): 12.7
d - Diametro Filo (mm): 1.14
Lo - Lungh. Libera Int. Occhielli (mm): 44.45
L1 - Mass. Estensione (mm): 72.11
P - Carico a L1 (N): 15.91
T - Tensione Iniziale (N): 2.59
R - Carico Trazione Unitario (N/mm): 0.48