MeterSprings
www.meterspec.it

MOLLA A TRAZIONE E0500-037-1370X

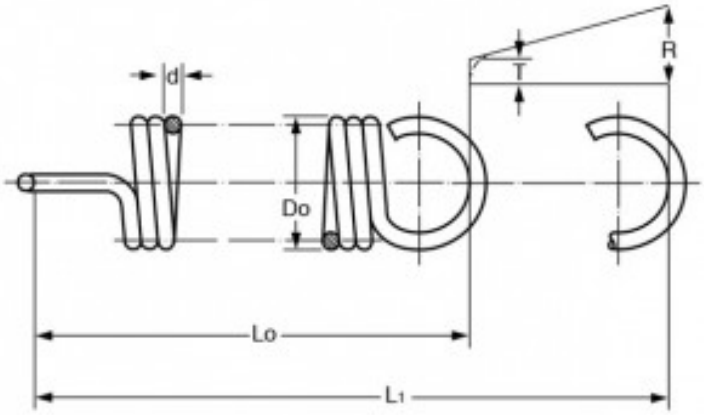

Caratteristiche prodotto

Materiale: ACCIAIO INOX 316
Do - Diam. Esterno (mm): 12.7
d - Diametro Filo (mm): 0.94
Lo - Lungh. Libera Int. Occhielli (mm): 34.8
L1 - Mass. Estensione (mm): 58.82
P - Carico a L1 (N): 8.84
T - Tensione Iniziale (N): 1.48
R - Carico Trazione Unitario (N/mm): 0.31