MeterSprings
www.meterspec.it

MOLLA A TRAZIONE E0500-034-1500X

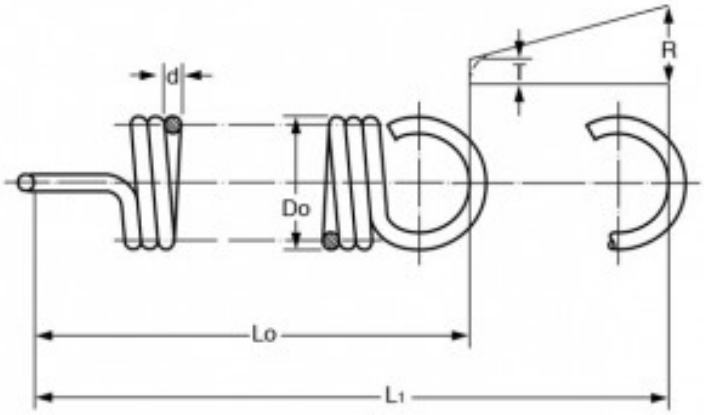

Caratteristiche prodotto

Materiale: ACCIAIO INOX 316
Do - Diam. Esterno (mm): 12.7
d - Diametro Filo (mm): 0.86
Lo - Lungh. Libera Int. Occhielli (mm): 38.1
L1 - Mass. Estensione (mm): 68.17
P - Carico a L1 (N): 6.85
T - Tensione Iniziale (N): 1.15
R - Carico Trazione Unitario (N/mm): 0.19