MeterSprings
www.meterspec.it

MOLLA A TRAZIONE E0420-055-2750X

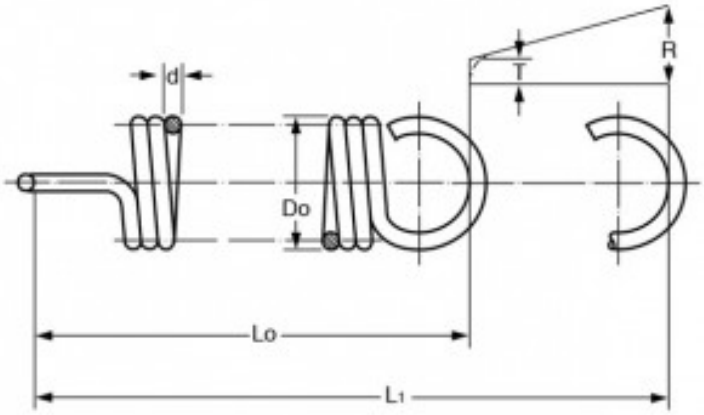

Caratteristiche prodotto

Materiale: ACCIAIO INOX 316
Do - Diam. Esterno (mm): 10.67
d - Diametro Filo (mm): 1.4
Lo - Lungh. Libera Int. Occhielli (mm): 69.85
L1 - Mass. Estensione (mm): 97.87
P - Carico a L1 (N): 35.43
T - Tensione Iniziale (N): 5.19
R - Carico Trazione Unitario (N/mm): 1.08