MeterSprings
www.meterspec.it

# MOLLA A TRAZIONE E0420-045-1000X

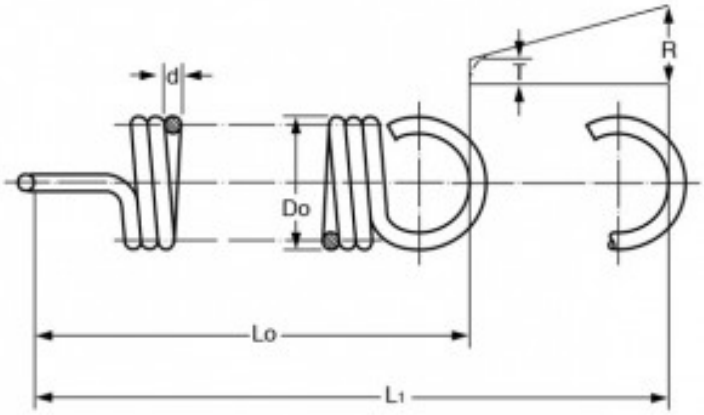


**Caratteristiche prodotto**

Materiale: ACCIAIO INOX 316
Do - Diam. Esterno (mm): 10.67
d - Diametro Filo (mm): 1.14
Lo - Lungh. Libera Int. Occhielli (mm): 25.4
L1 - Mass. Estensione (mm): 30.47
P - Carico a L1 (N): 19.3
T - Tensione Iniziale (N): 3.04
R - Carico Trazione Unitario (N/mm): 3.21