MeterSprings
www.meterspec.it

MOLLA A TRAZIONE E0360-058-5500X

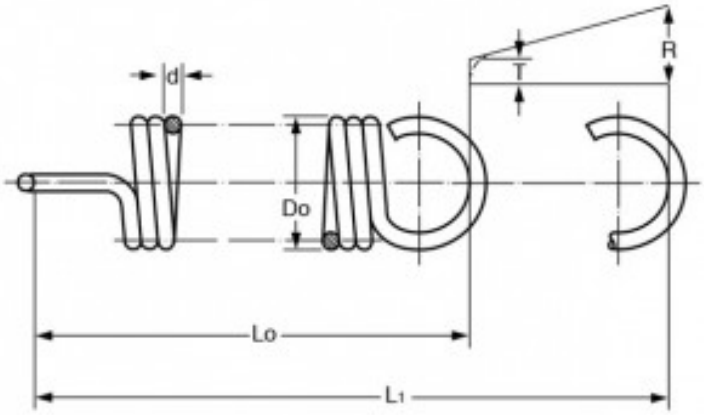

Caratteristiche prodotto

Materiale: ACCIAIO INOX 316
Do - Diam. Esterno (mm): 9.14
d - Diametro Filo (mm): 1.47
Lo - Lungh. Libera Int. Occhielli (mm): 139.7
L1 - Mass. Estensione (mm): 181.73
P - Carico a L1 (N): 49.92
T - Tensione Iniziale (N): 7
R - Carico Trazione Unitario (N/mm): 1.02