MeterSprings
www.meterspec.it

MOLLA A TRAZIONE E0360-055-1370X

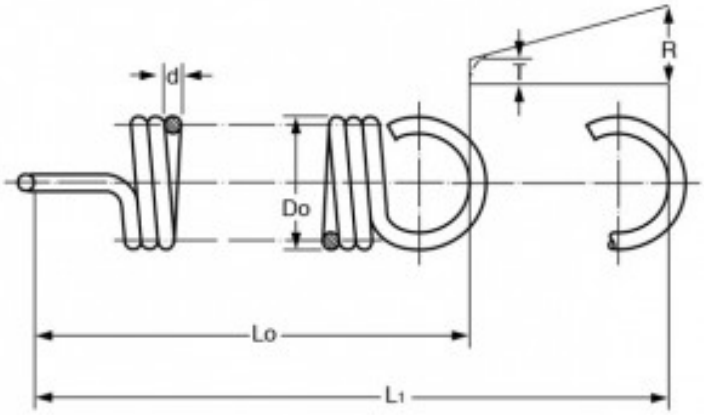

Caratteristiche prodotto

Materiale: ACCIAIO INOX 316
Do - Diam. Esterno (mm): 9.14
d - Diametro Filo (mm): 1.4
Lo - Lungh. Libera Int. Occhielli (mm): 34.8
L1 - Mass. Estensione (mm): 42.59
P - Carico a L1 (N): 42.4
T - Tensione Iniziale (N): 5.93
R - Carico Trazione Unitario (N/mm): 4.68