MeterSprings
www.meterspec.it

MOLLA A TRAZIONE E0360-049-1250X

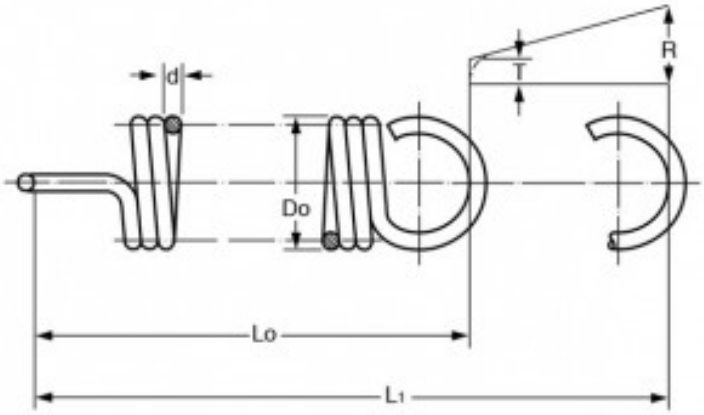

Caratteristiche prodotto

Materiale: ACCIAIO INOX 316
Do - Diam. Esterno (mm): 9.14
d - Diametro Filo (mm): 1.24
Lo - Lungh. Libera Int. Occhielli (mm): 31.75
L1 - Mass. Estensione (mm): 39.79
P - Carico a L1 (N): 29.78
T - Tensione Iniziale (N): 4.45
R - Carico Trazione Unitario (N/mm): 3.15