MeterSprings
www.meterspec.it

MOLLA A TRAZIONE E0360-031-2000X

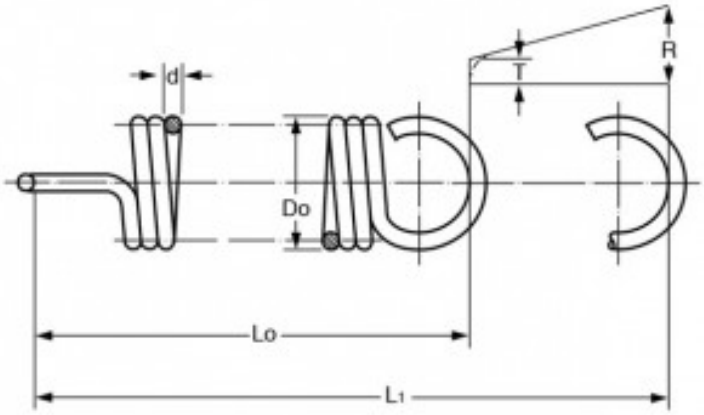

Caratteristiche prodotto

Materiale: ACCIAIO INOX 316
Do - Diam. Esterno (mm): 9.14
d - Diametro Filo (mm): 0.79
Lo - Lungh. Libera Int. Occhielli (mm): 50.8
L1 - Mass. Estensione (mm): 97.93
P - Carico a L1 (N): 7.41
T - Tensione Iniziale (N): 1.22
R - Carico Trazione Unitario (N/mm): 0.13