MeterSprings
www.meterspec.it

MOLLA A TRAZIONE E0300-049-1500X

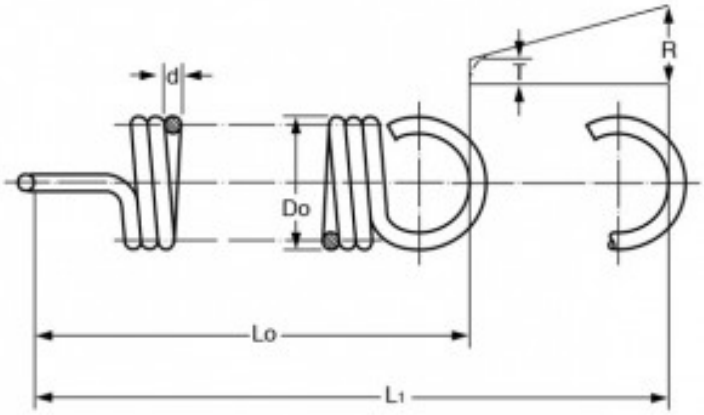

Caratteristiche prodotto

Materiale: ACCIAIO INOX 316
Do - Diam. Esterno (mm): 7.62
d - Diametro Filo (mm): 1.24
Lo - Lungh. Libera Int. Occhielli (mm): 38.1
L1 - Mass. Estensione (mm): 46.63
P - Carico a L1 (N): 36.9
T - Tensione Iniziale (N): 5.19
R - Carico Trazione Unitario (N/mm): 3.72