MeterSprings
www.meterspec.it

MOLLA A TRAZIONE E0300-037-1250X

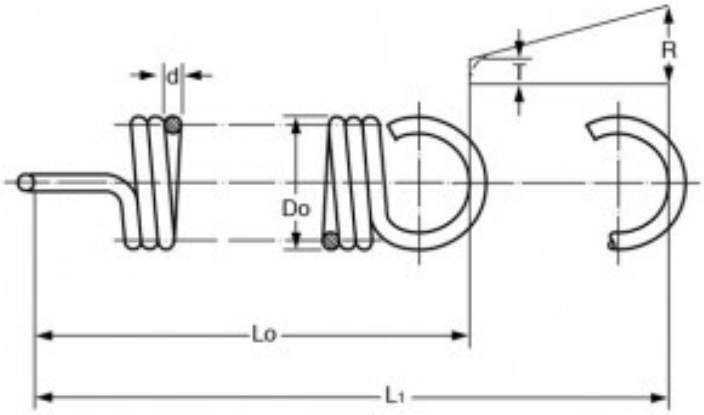

Caratteristiche prodotto

Materiale: ACCIAIO INOX 316
Do - Diam. Esterno (mm): 7.62
d - Diametro Filo (mm): 0.94
Lo - Lungh. Libera Int. Occhielli (mm): 31.75
L1 - Mass. Estensione (mm): 43.46
P - Carico a L1 (N): 15.56
T - Tensione Iniziale (N): 2.41
R - Carico Trazione Unitario (N/mm): 1.12