MeterSprings
www.meterspec.it

MOLLA A TRAZIONE E1250-135-4000X

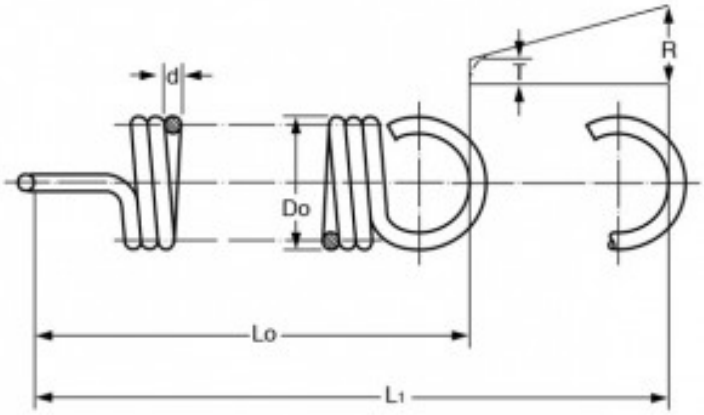

Caratteristiche prodotto

Materiale: ACCIAIO INOX 316
Do - Diam. Esterno (mm): 31.75
d - Diametro Filo (mm): 3.43
Lo - Lungh. Libera Int. Occhielli (mm): 101.6
L1 - Mass. Estensione (mm): 131.96
P - Carico a L1 (N): 143.34
T - Tensione Iniziale (N): 22.9
R - Carico Trazione Unitario (N/mm): 3.97