MeterSprings
www.meterspec.it

MOLLA A TRAZIONE E1250-095-6000X

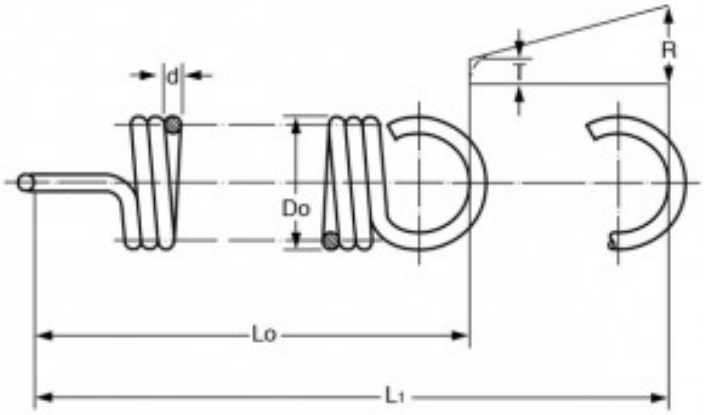

Caratteristiche prodotto

Materiale: ACCIAIO INOX 316
Do - Diam. Esterno (mm): 31.75
d - Diametro Filo (mm): 2.41
Lo - Lungh. Libera Int. Occhielli (mm): 152.4
L1 - Mass. Estensione (mm): 303.92
P - Carico a L1 (N): 52.84
T - Tensione Iniziale (N): 8.63
R - Carico Trazione Unitario (N/mm): 0.29