MeterSprings
www.meterspec.it

MOLLA A TRAZIONE E0240-041-4500X

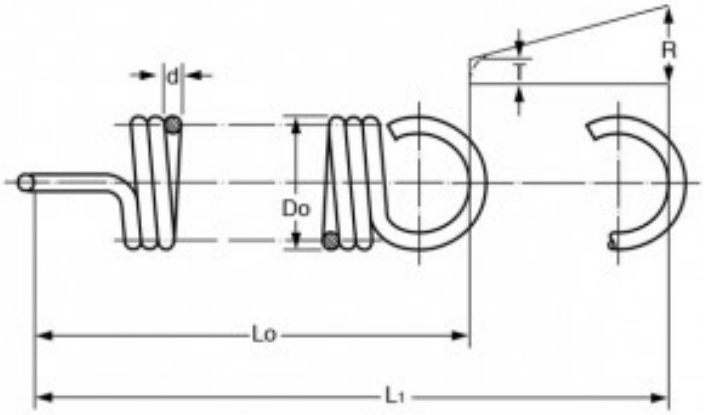

Caratteristiche prodotto

Materiale: ACCIAIO INOX 316
Do - Diam. Esterno (mm): 6.1
d - Diametro Filo (mm): 1.04
Lo - Lungh. Libera Int. Occhielli (mm): 114.3
L1 - Mass. Estensione (mm): 146.36
P - Carico a L1 (N): 27.74
T - Tensione Iniziale (N): 3.89
R - Carico Trazione Unitario (N/mm): 0.74